Solenóide 22mm

Código	Tensão	Potência	Pack.
SOL01 012 C 1 000	12V DC	3W	1
SOL01 024 C 1 000	24V DC	3W	1
* SOL01 024 C 3 000	24V DC	2W	1
SOL01 024 A 2 000	24V AC	5VA	1
SOL01 110 A 2 000	110V AC	5VA	1
SOL01 220 A 2 000	220V AC	5VA	1

*Solenóide Recomendado (ECO-FRIENDLY)

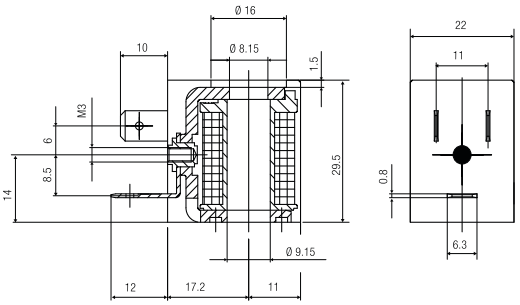

Solenóide 22mm

UL14466 CAN/CSA C22.2

Código	Tensão	Potência	Tamanho	Pack.
SOLU1 012 C 1 000	12V DC	3W	22	1
* SOLU1 024 C 3 000	24V DC	2W	22	1
SOLU1 024 C 1 000	24V DC	3W	22	1
SOLU1 024 A 2 000	24V AC	5VA	22	1
SOLU1 110 A 2 000	110V AC	5VA	22	1
SOLU1 220 A 2 000	220V AC	5VA	22	1

*Solenóide Recomendado (ECO-FRIENDLY)

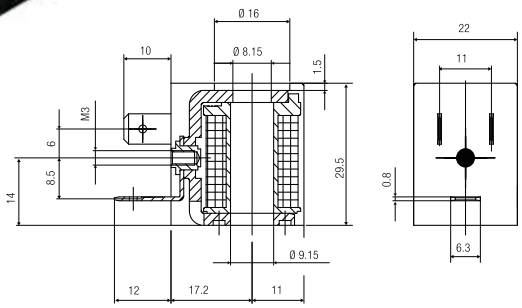

Solenóide 30mm

ATEX II2G EX DMD IIC T5 GB
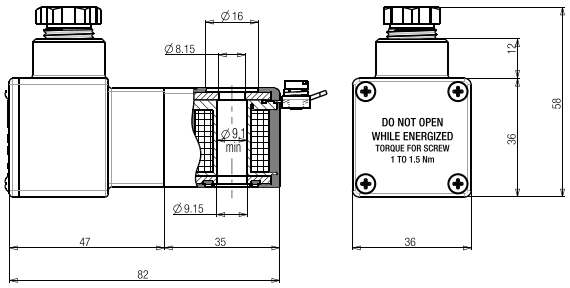
Código	Tensão	Potência	Tamanho	Pack.
SOLX2 012 C 1 000	12V DC	3W	30	1
SOLX2 024 C 1 000	24V DC	3W	30	1
SOLX2 024 A 2 000	24V AC	4,8VA	30	1
SOLX2 110 A 2 000	110V AC	4,8VA	30	1
SOLX2 220 A 2 000	220V AC	4,8VA	30	1